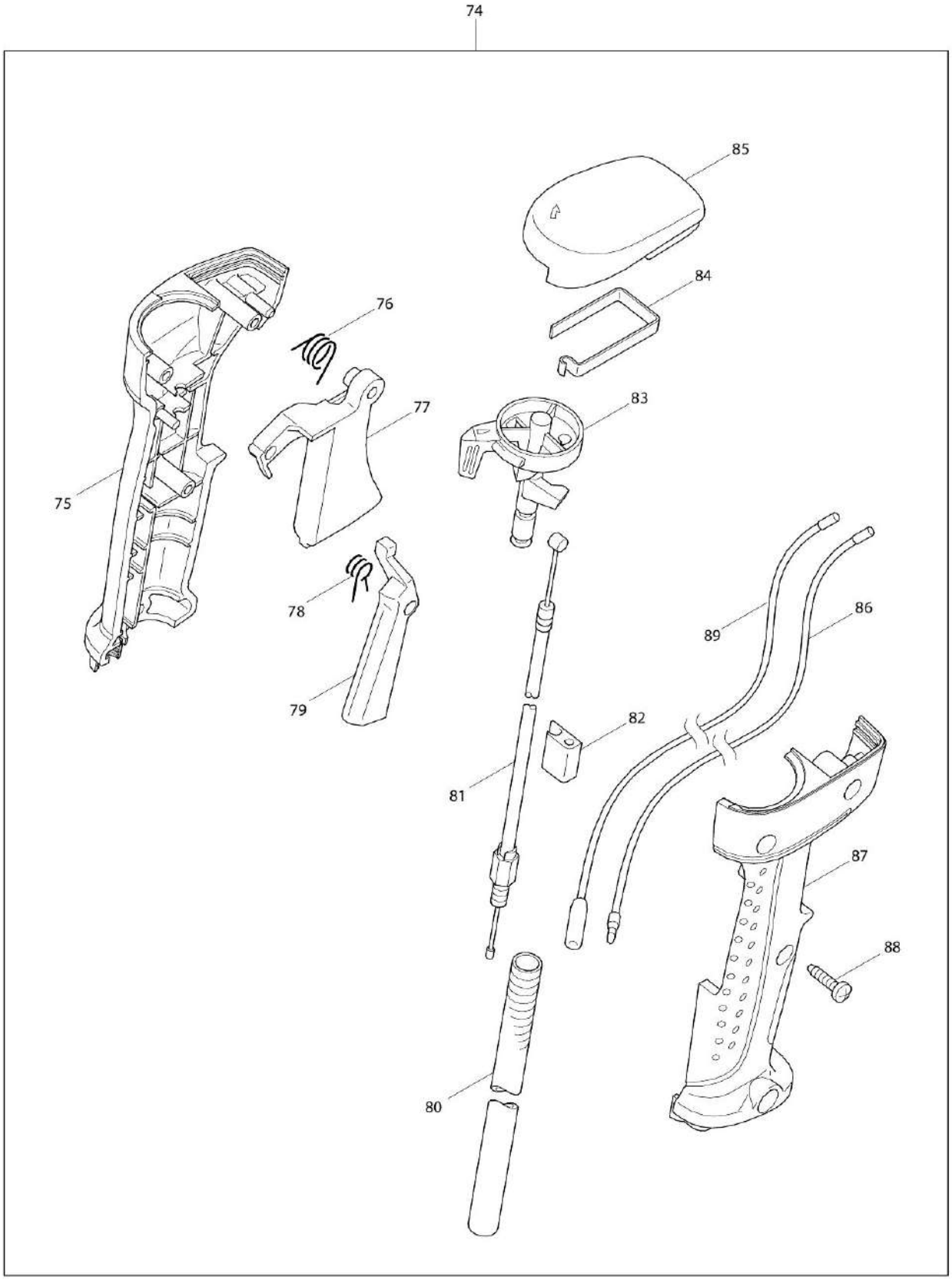

2012/10
EM4351UH 2/4

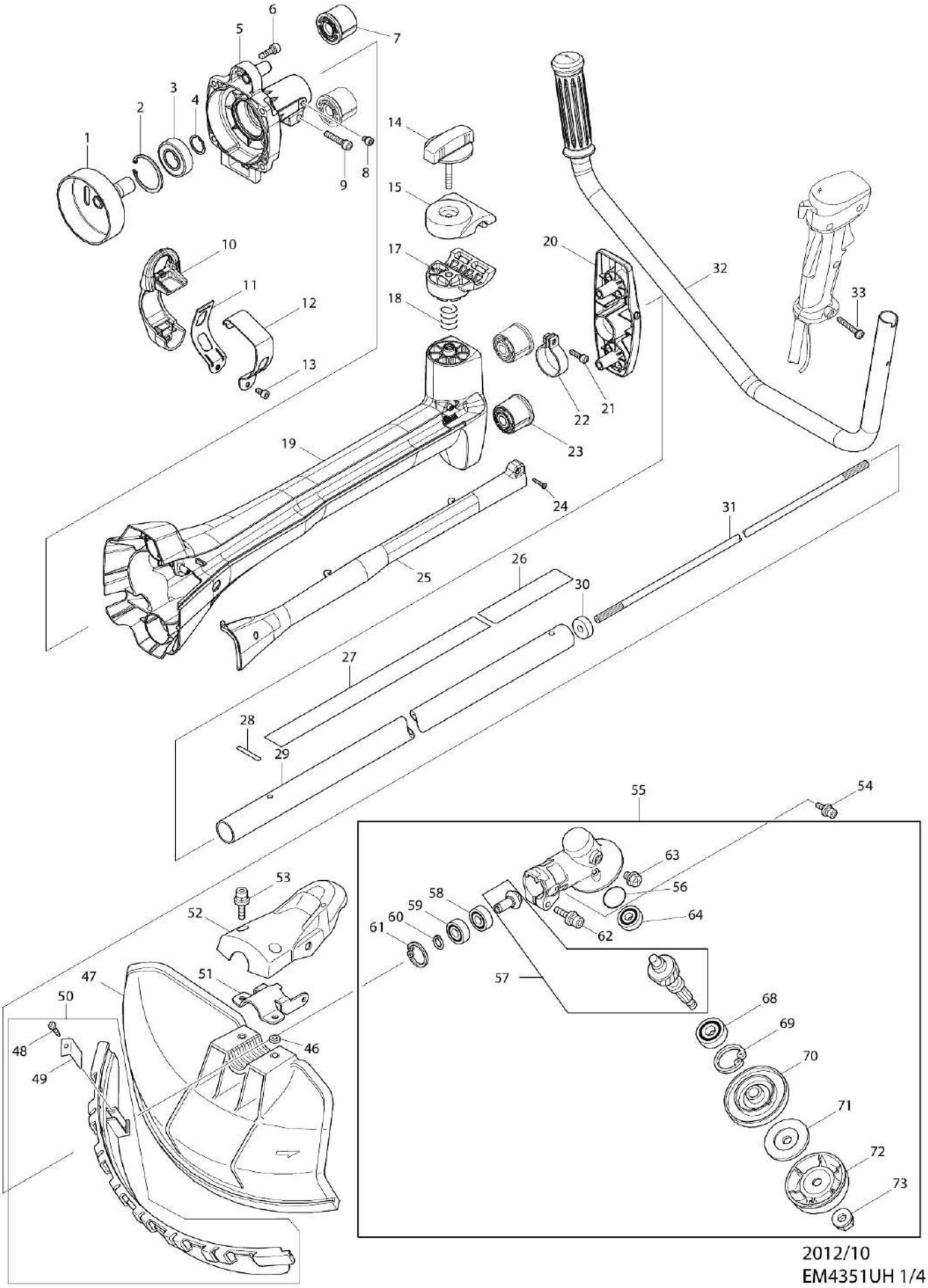
1
2
3
4
5
6
7
8
9
10
11
12
13
14
15
17
18
19
20
21
22
23
24
25
26
27
28
29
30
31
32
33
46
47
48
49
50
51
52
53
54
55
56
57
58
59
60
61
62
63
64
68
69
70
71
72
73
2012/10
EM4351UH 1/4

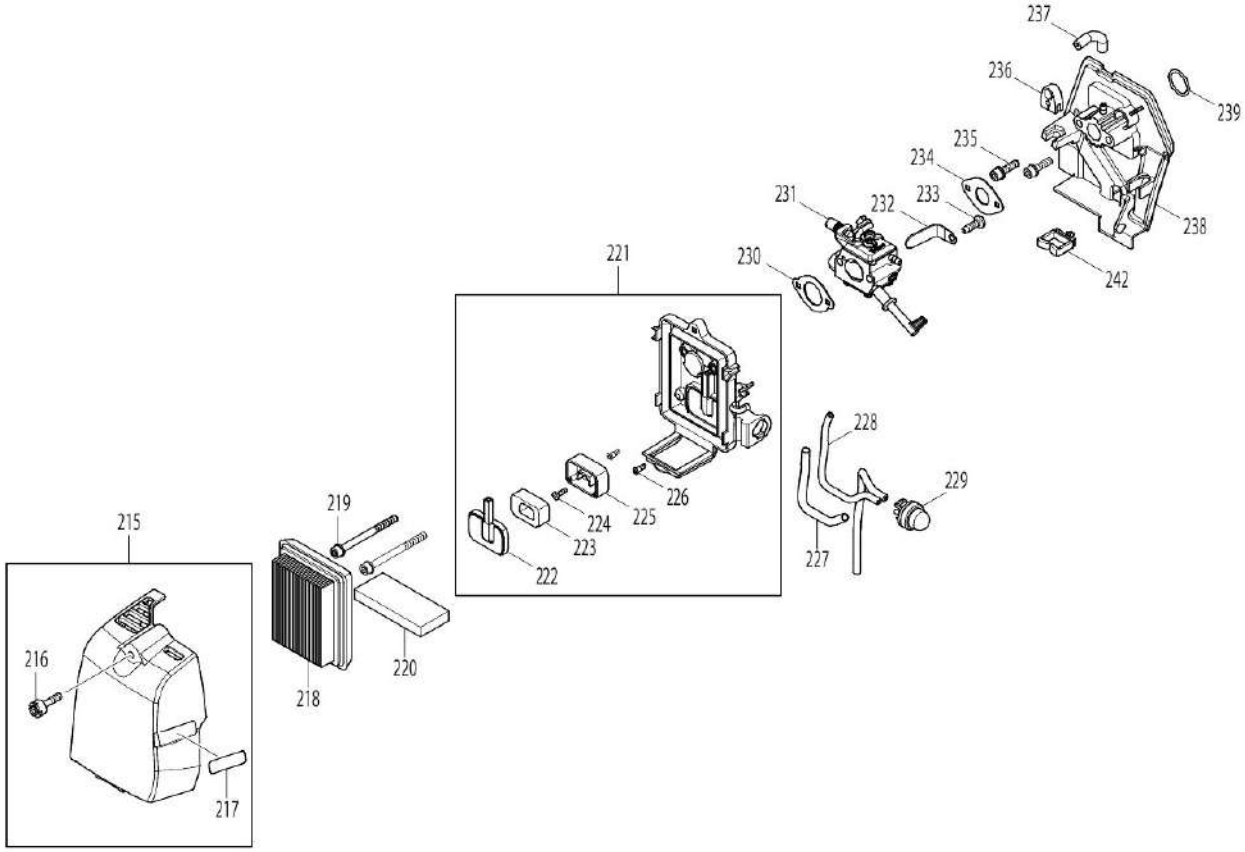

2012/10
EM4351UH 4/4

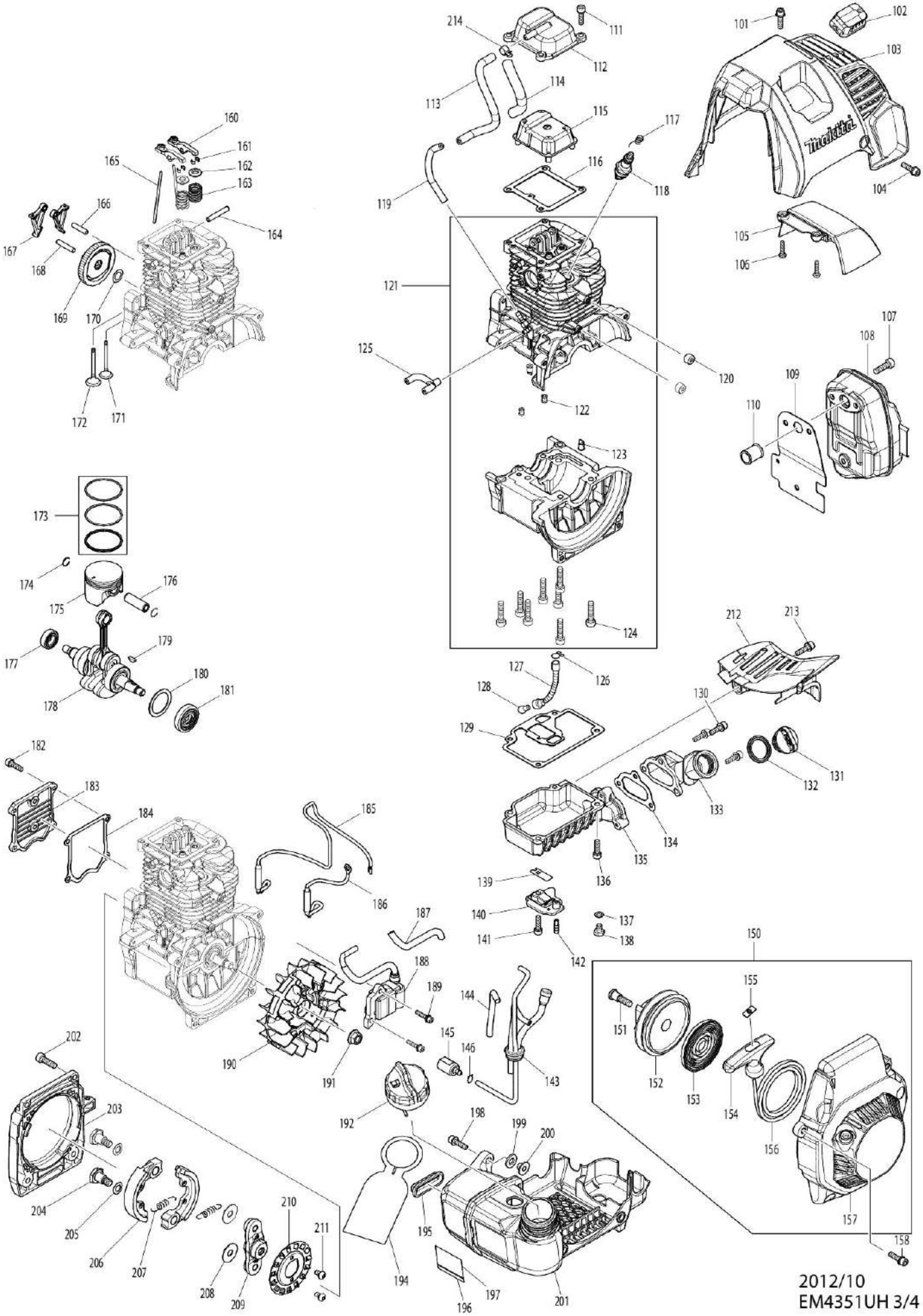
2012/10
EM4351UH 3/4

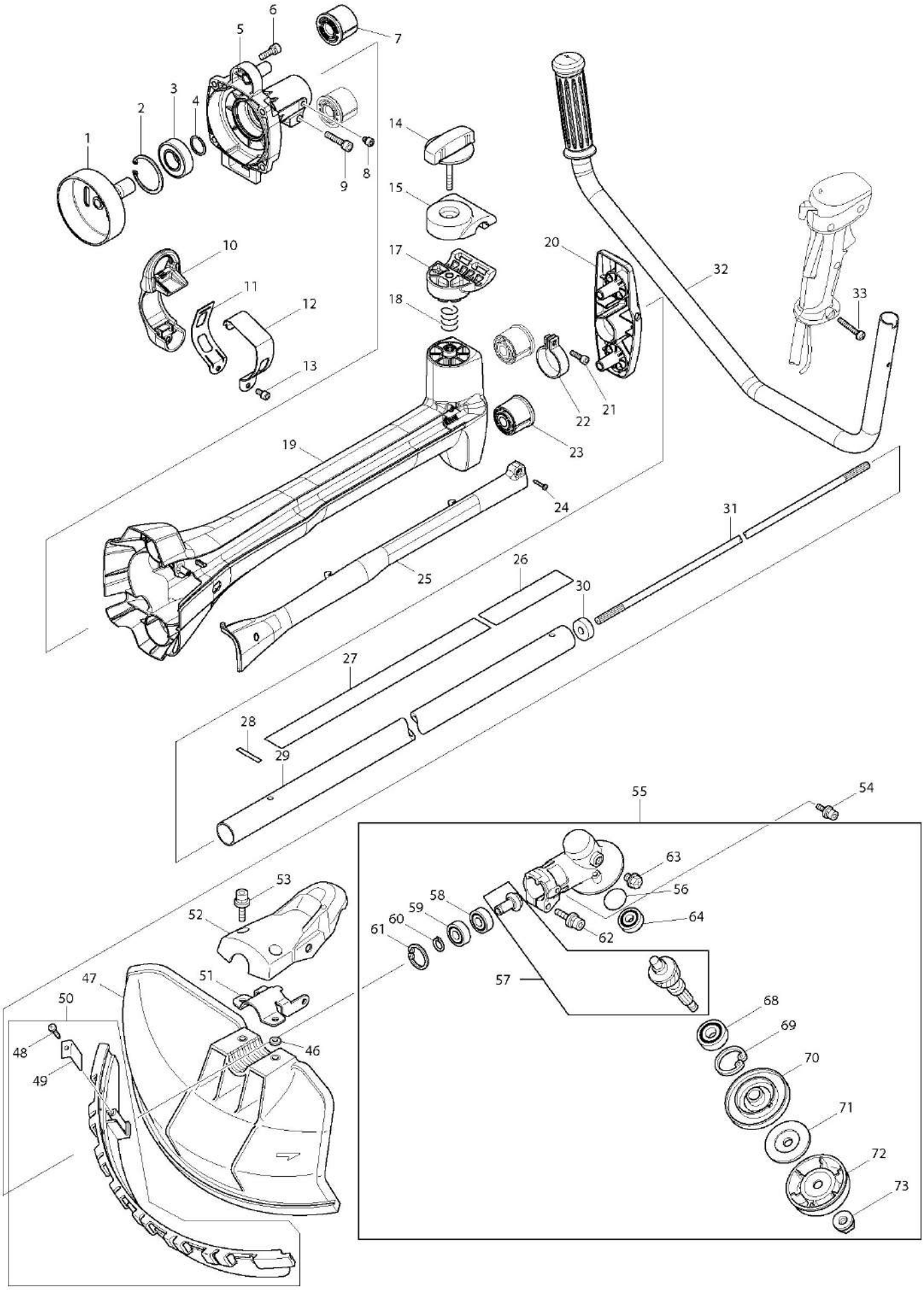
1
2
3
4
5
6
7
8
9
10
11
12
13
14
15
17
18
19
20
21
22
23
24
25
26
27
28
29
30
31
32
33
46
47
48
49
50
51
52
53
54
55
56
57
58
59
60
61
62
63
64
68
69
70
71
72
73

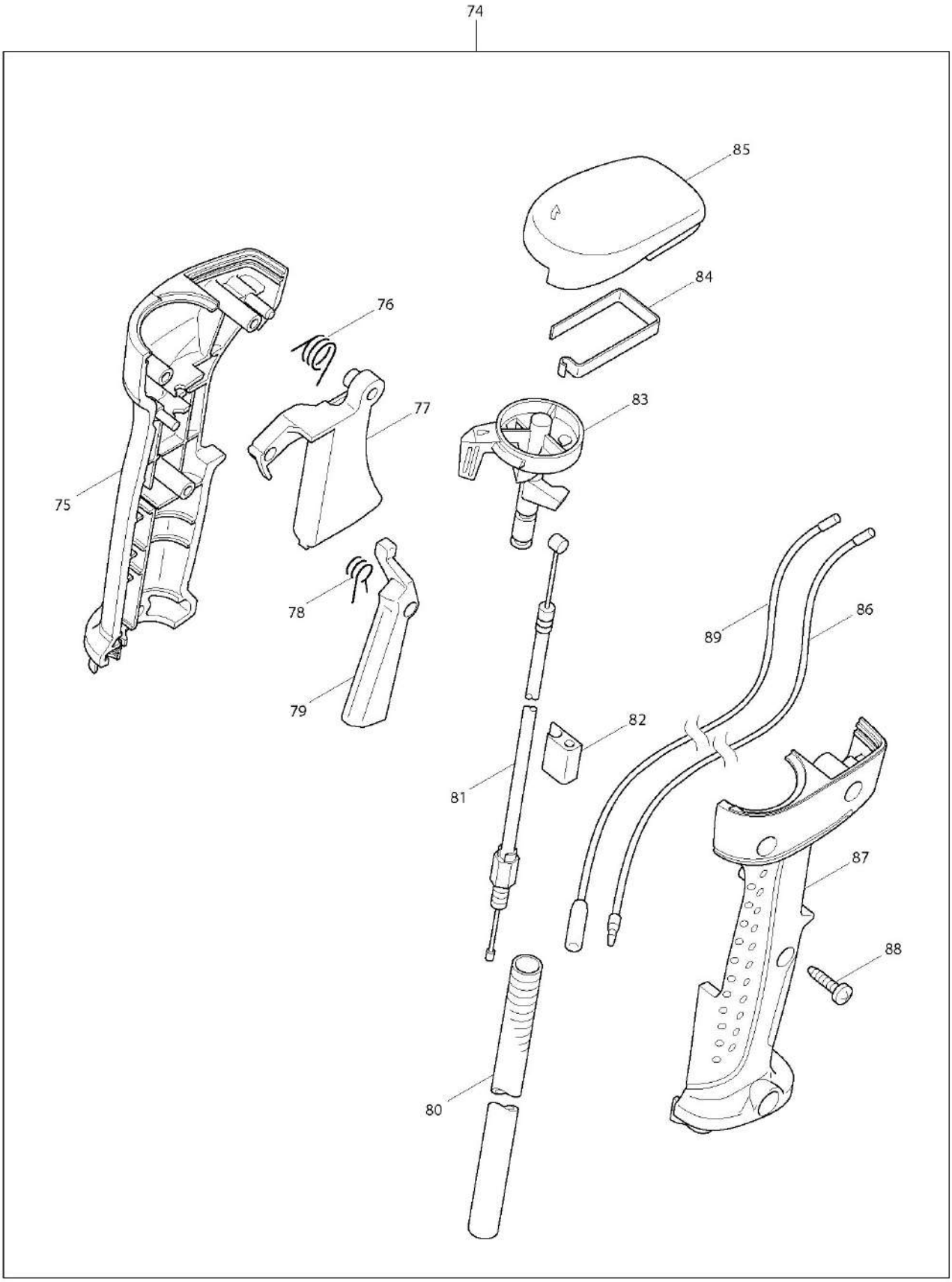
74
85
84
76
77
83
75
78
89
86
79
82
81
87
88
80

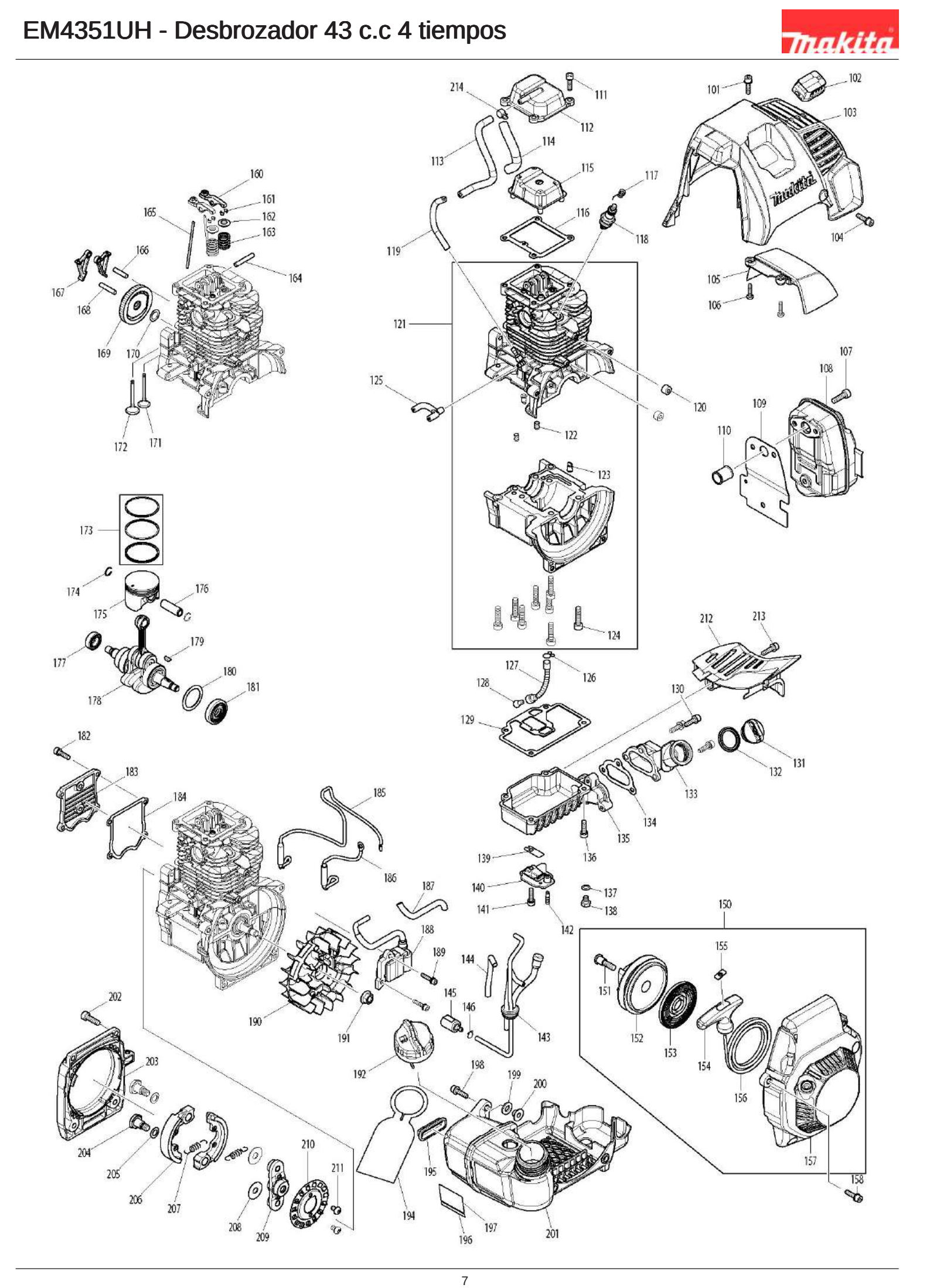
214
111
112
113
114
115
116
117
118
119
101
102
103
104
105
106
160
161
162
163
164
165
166
167
168
169
170
171
172
121
125
120
122
123
124
107
108
109
110
173
174
175
176
177
178
179
180
181
127
126
128
129
212
213
130
131
132
133
134
135
136
182
183
184
185
186
187
188
189
190
191
139
140
141
142
137
138
144
145
146
143
150
151
152
153
154
155
156
157
158
202
203
204
205
206
207
208
209
210
211
192
198
199
200
195
194
196
197
201

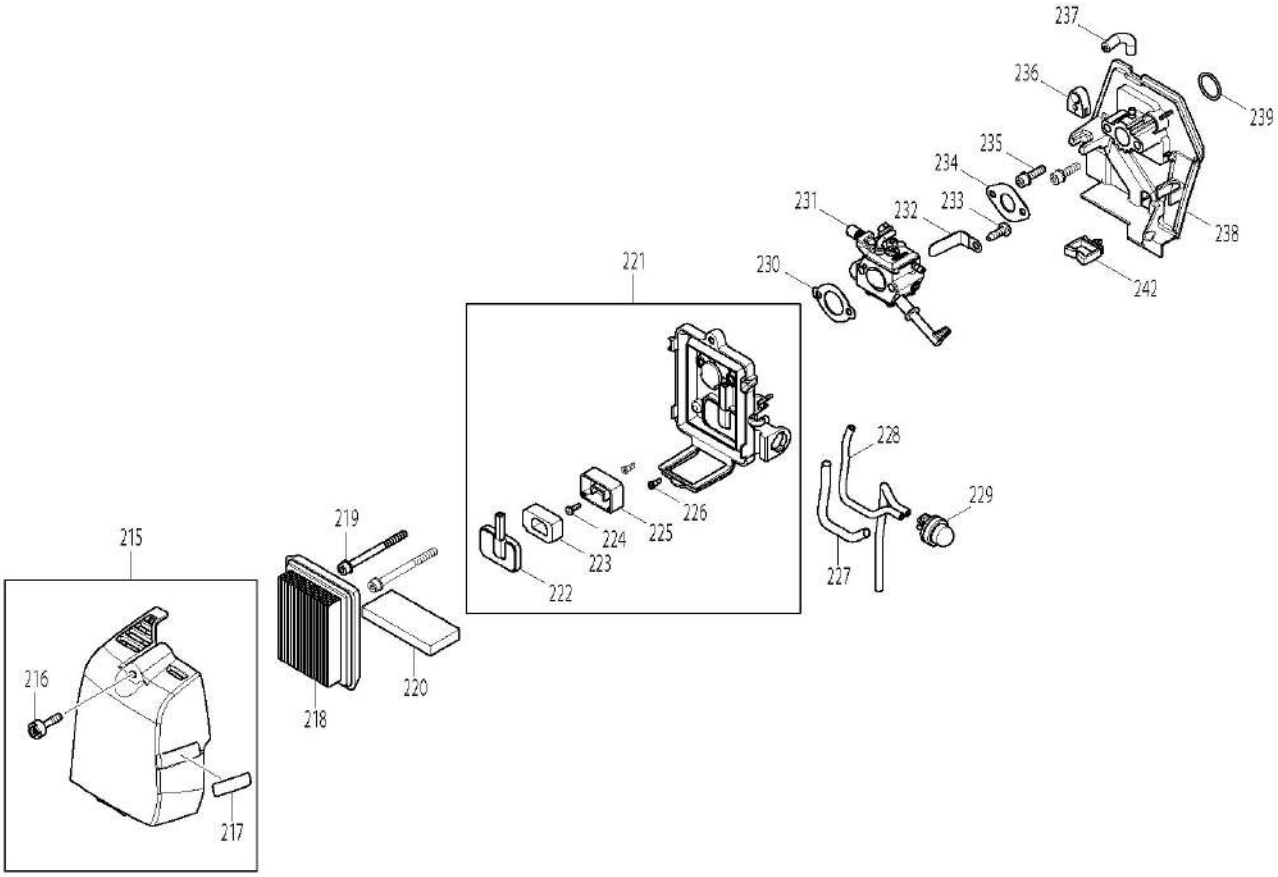
237
236
239
235
234
231
232
233
238
221
230
242
228
229
226
225
224
223
222
227
215
219
216
220
218
217