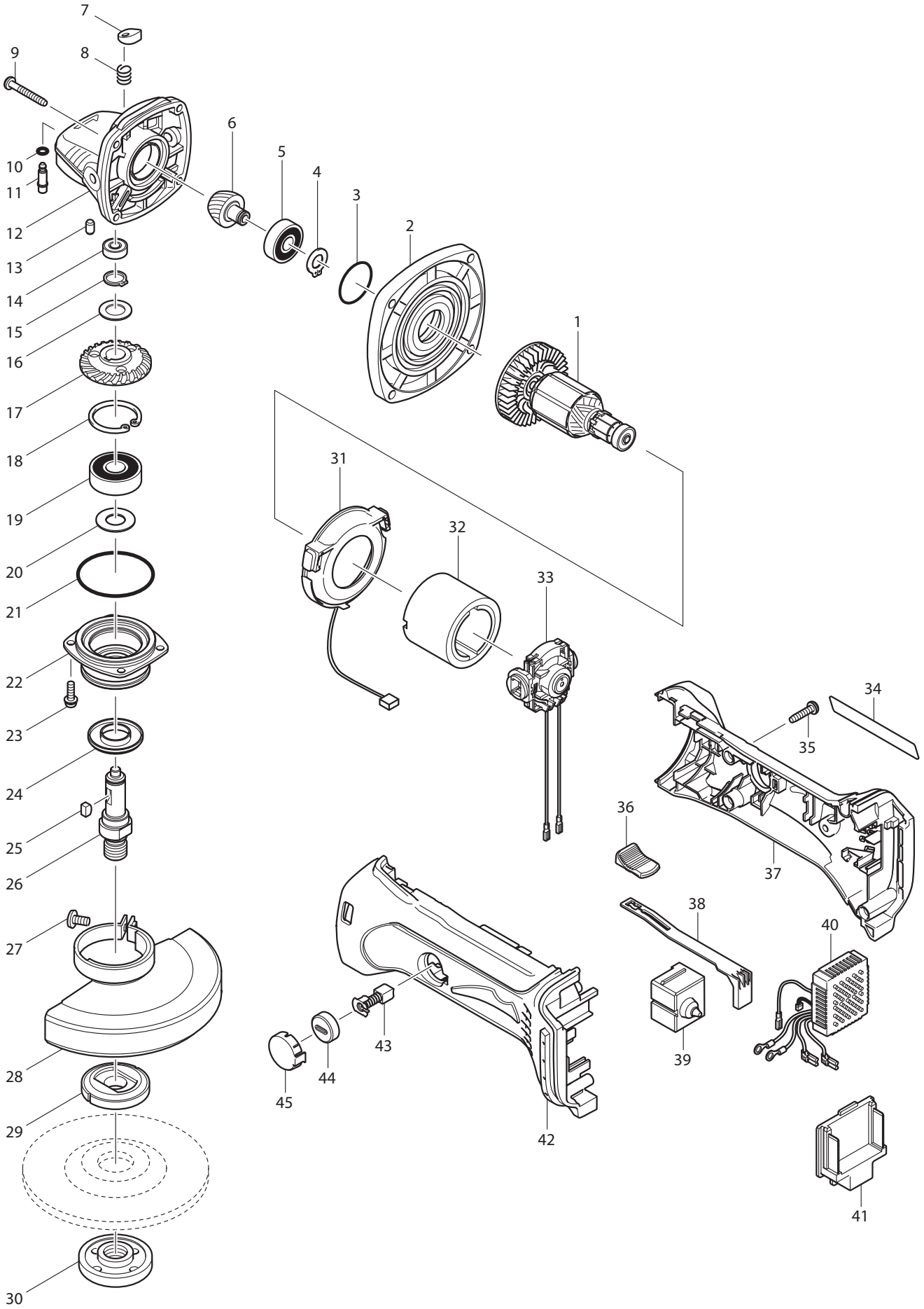

2013/09
DGA452