2704 - Sierra de mesa 260mm

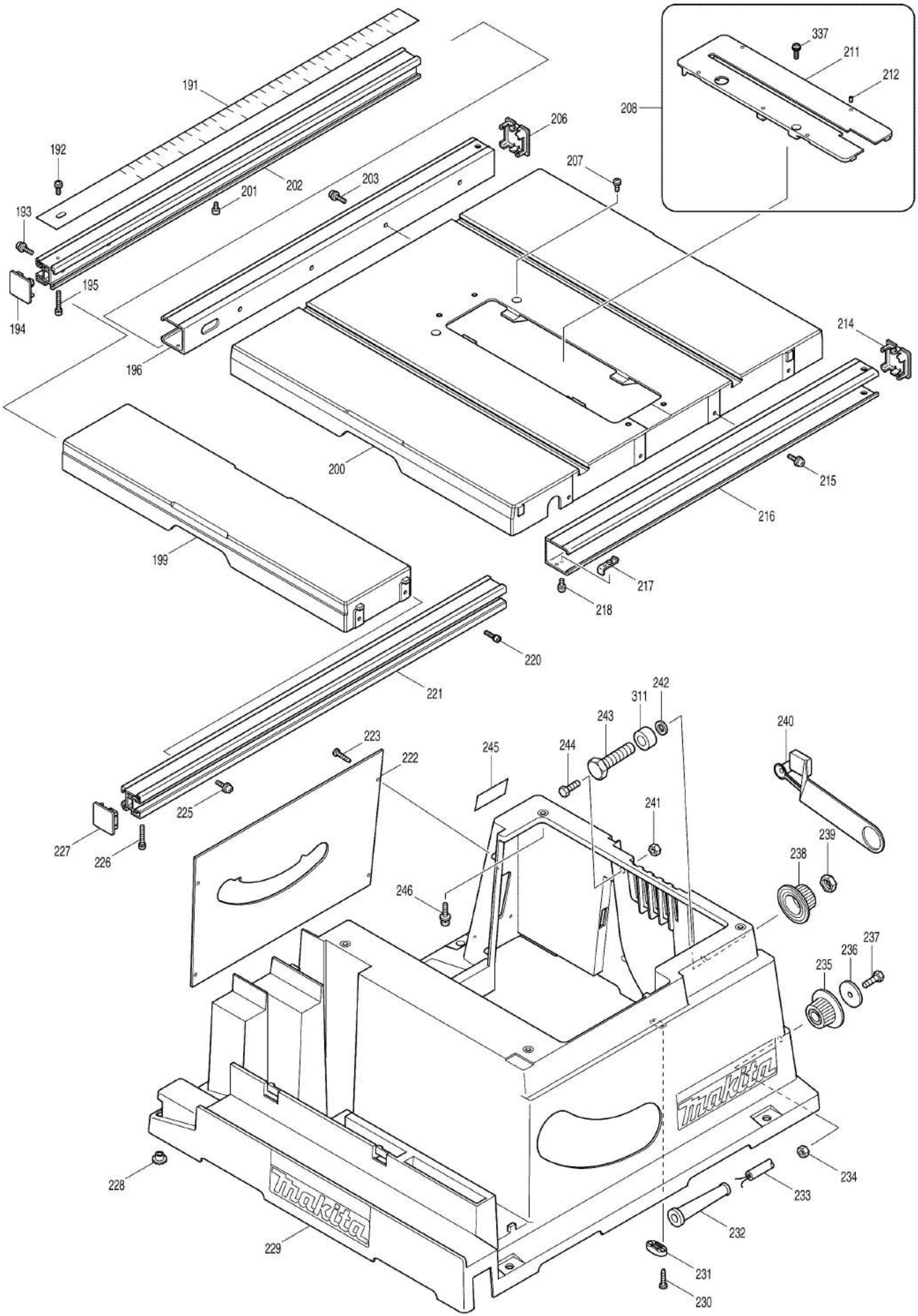

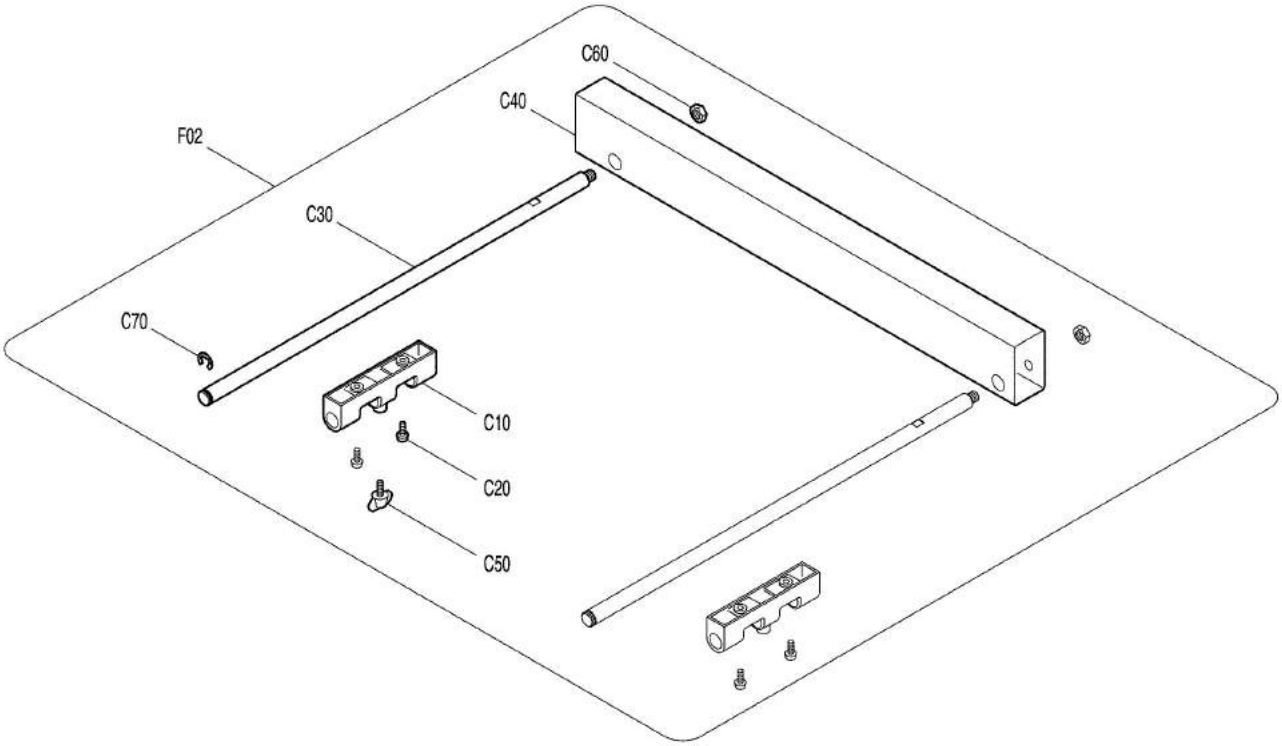
C60
C40
F02
C30
C70
C10
C20
C50

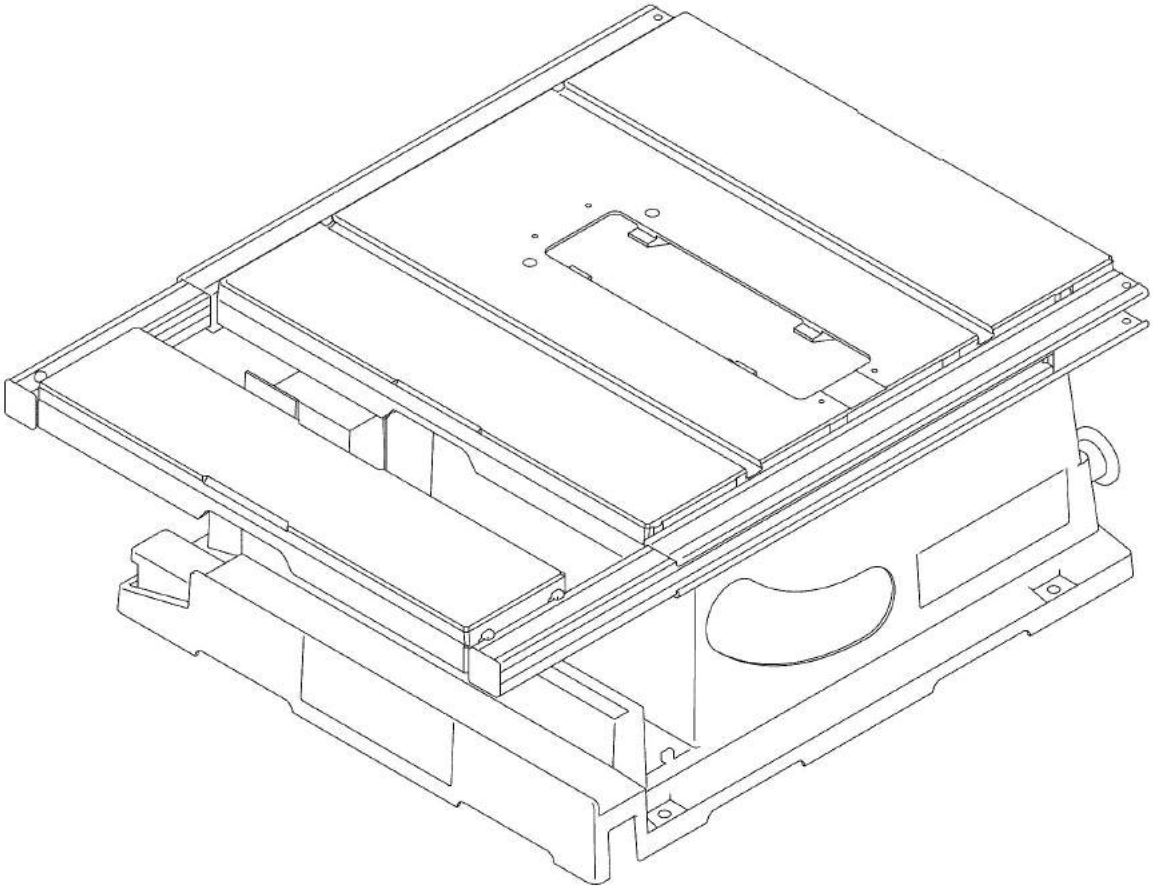

2704 - Sierra de mesa 260mm

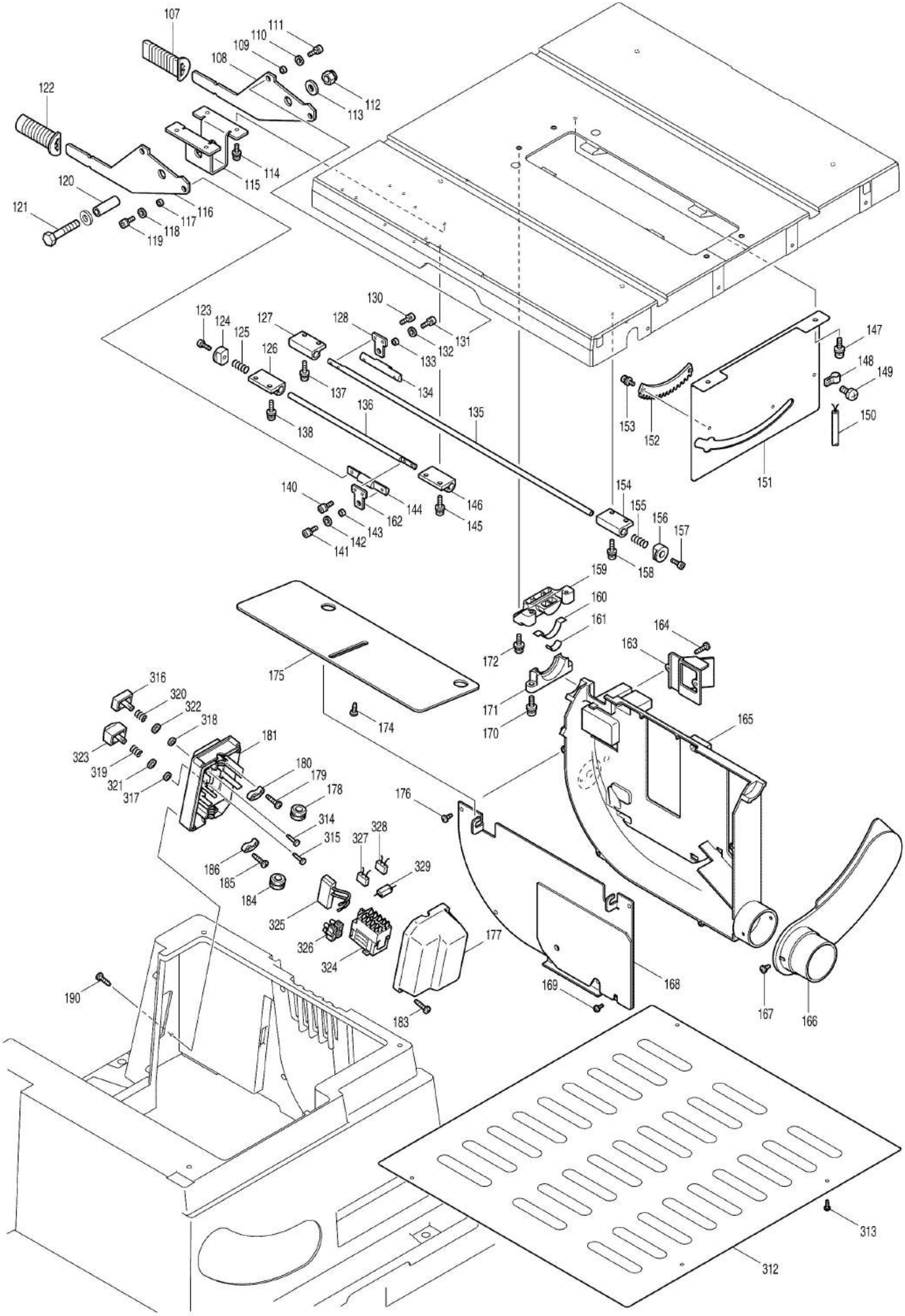

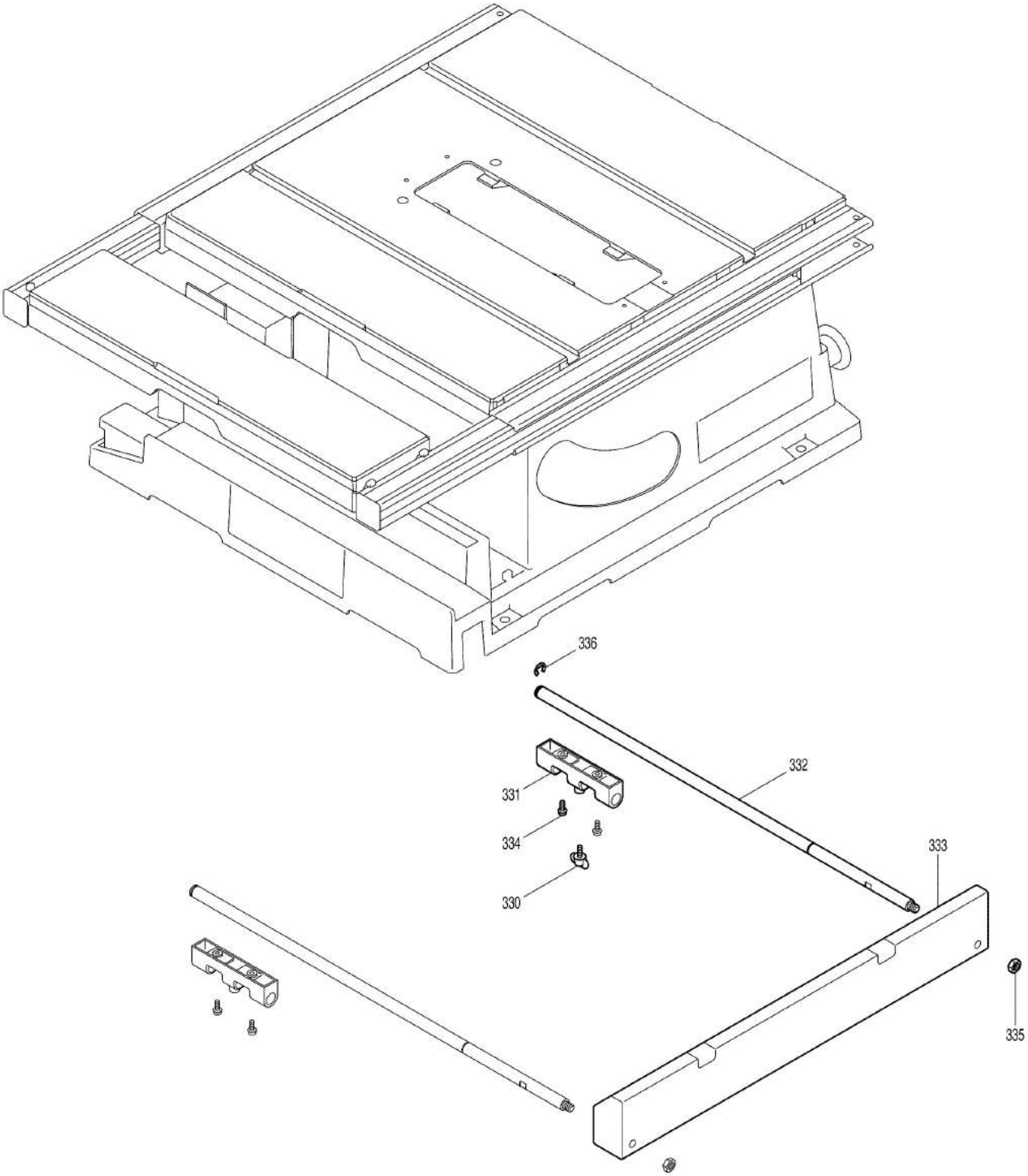
336
332
331
334
333
330
335

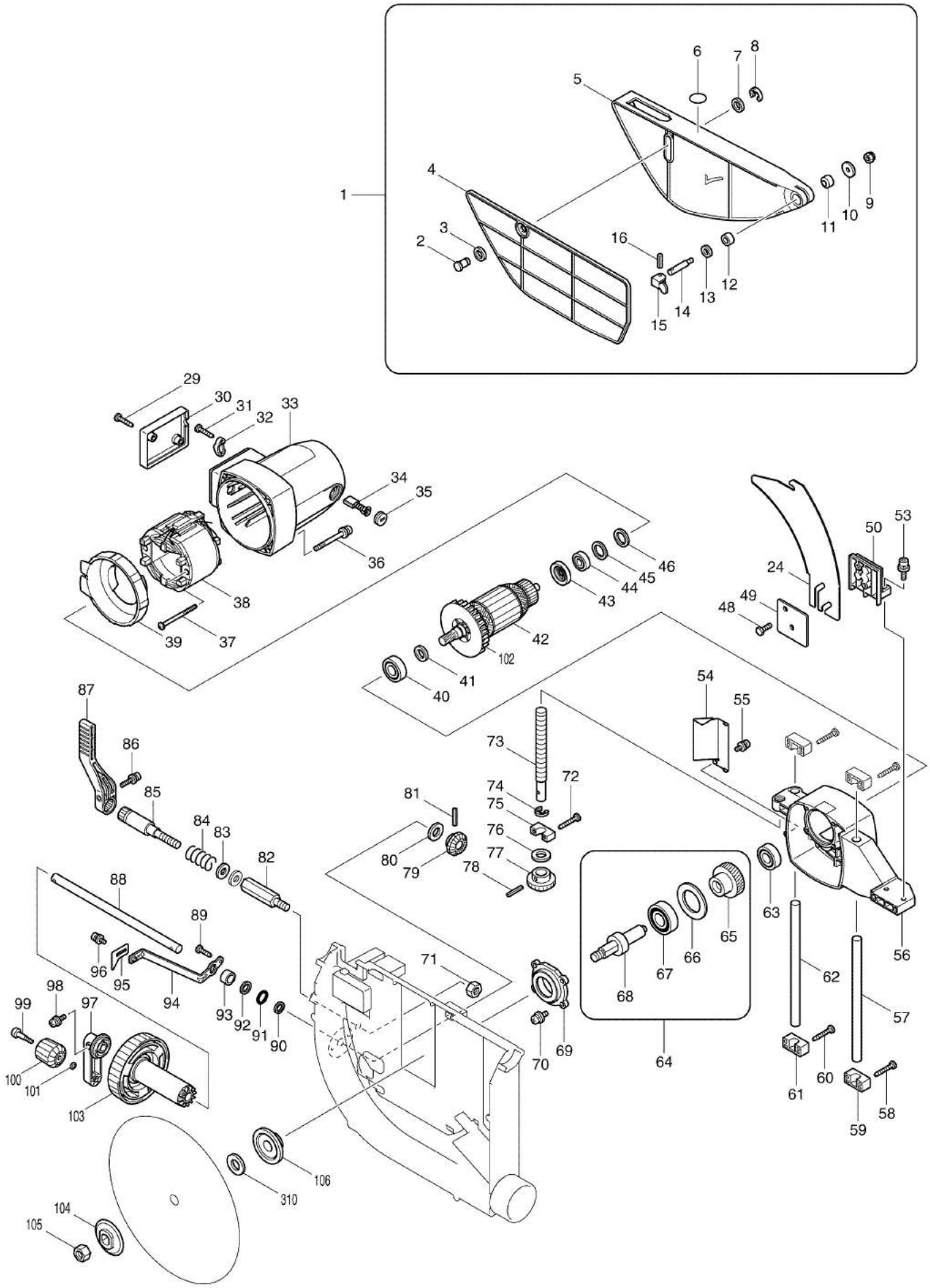
1
2
3
4
5
6
7
8
9
10
11
12
13
14
15
16
24
29
30
31
32
33
34
35
36
37
38
39
40
41
42
43
44
45
46
48
49
50
53
54
55
56
57
58
59
60
61
62
63
64
65
66
67
68
69
70
71
72
73
74
75
76
77
78
79
80
81
82
83
84
85
86
87
88
89
90
91
92
93
94
95
96
97
98
99
100
101
102
103
104
105
106
310

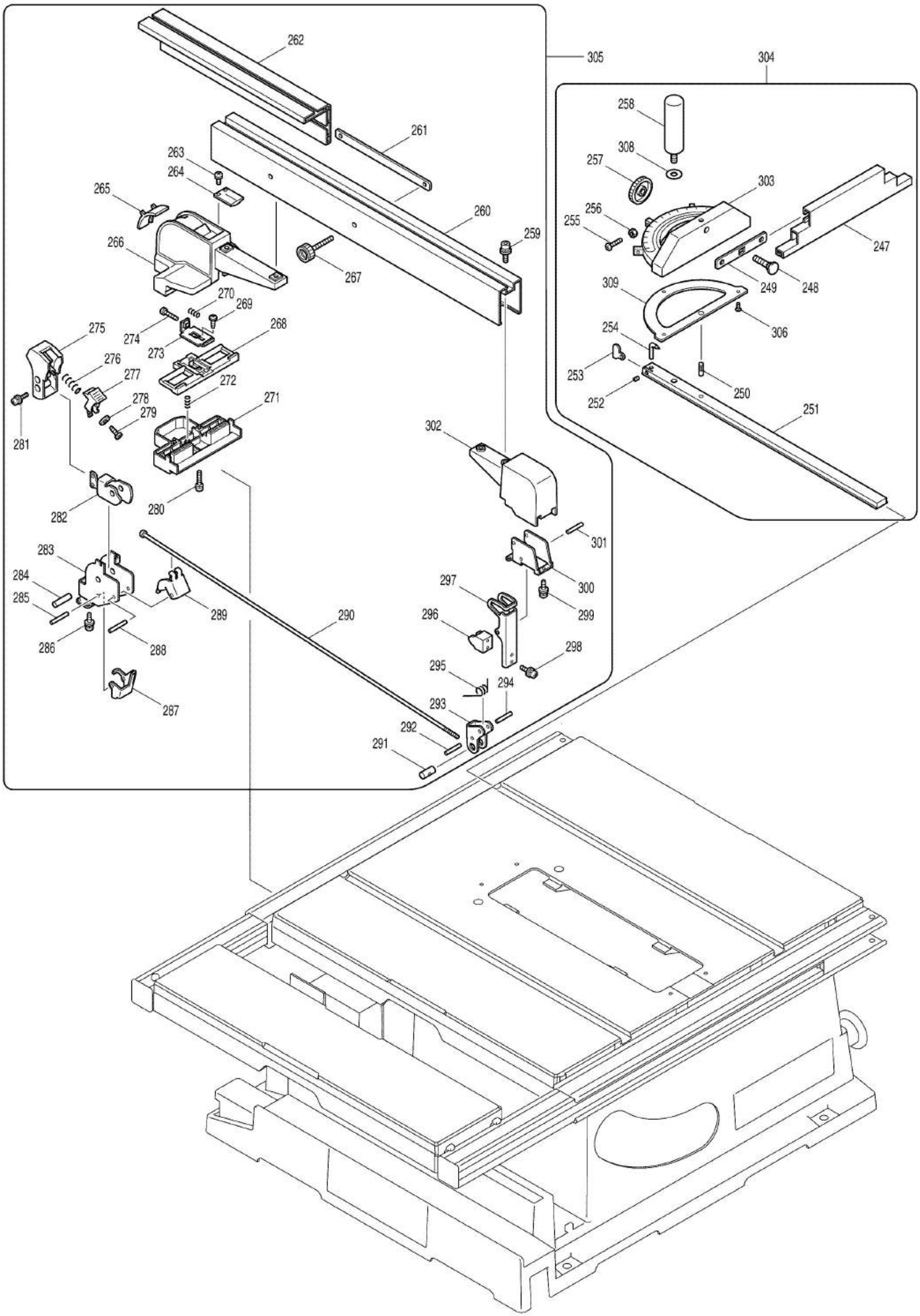
262
305
304
258
308
257
303
261
263
264
265
256
255
260
259
247
266
267
249
248
309
270
269
306
275
274
268
254
273
276
253
277
272
250
278
271
252
279
251
281
302
282
280
301
283
300
284
297
285
299
289
290
296
286
288
298
295
294
287
293
292
291