Modelo M0600 10MM DRILL

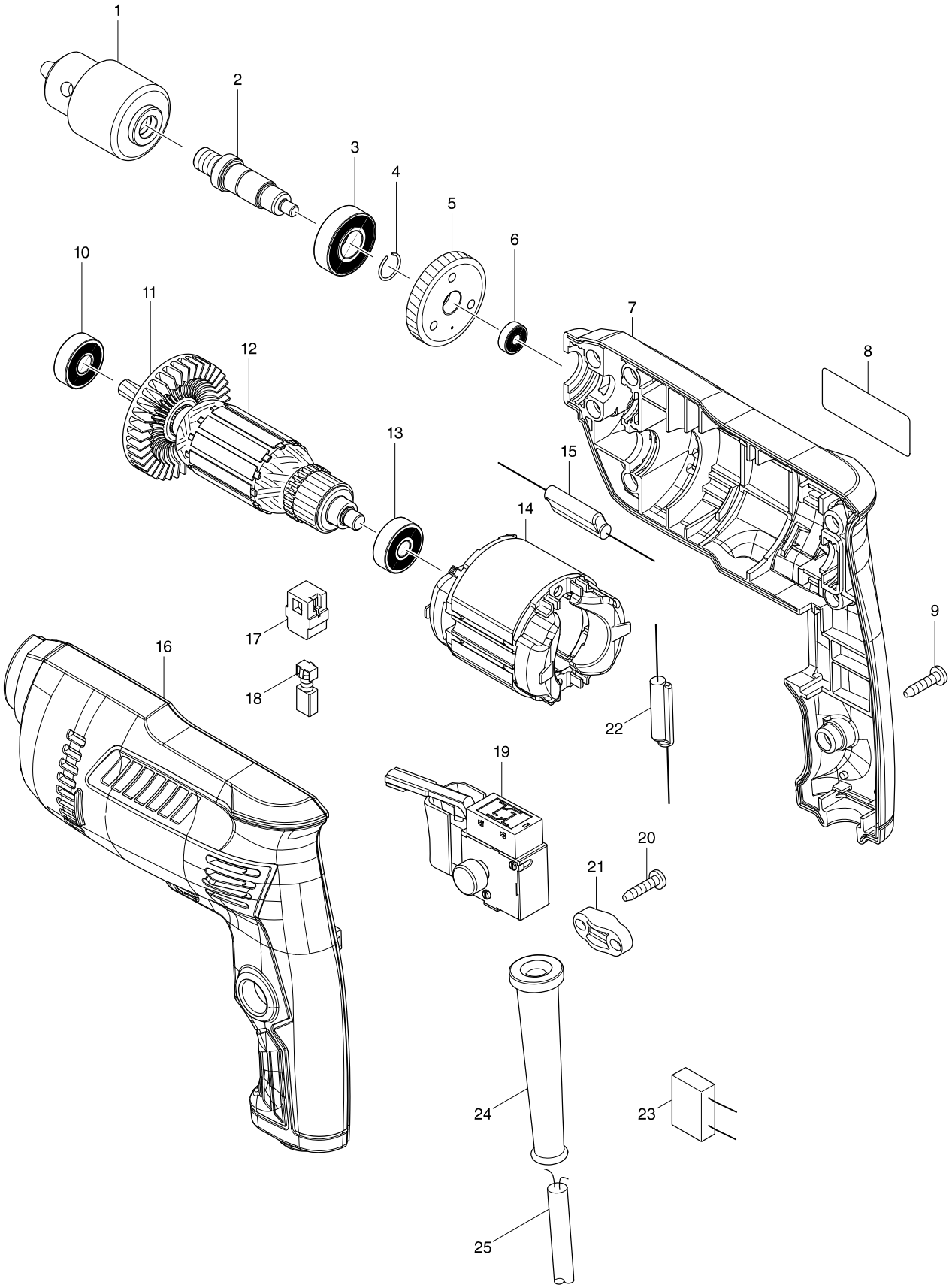

Modelo M0600 10MM DRILL

Pieza	Código	Descripción	Info	CTD.	N/O	Opc. 1	Opc. 2	OBS.
001	766014-6	DRILL CHUCK S10		1				
002	326025-9	FLECHA P/ MDP60		1				
003	210119-9	BALL BEARING 6001ZZ		1				
004	233950-6	RESORTE 11 P/GA5010Z		1				
005	227742-3	ENGRANE HELICOIDAL 35 P/ MDP60		1				
006	210137-7	BALERO 606ZZ P/ MDP60		1				
007	183B22-8	HOUSING SET		1				
D10		INC. 16						
008	851A82-9	M0600 NAME PLATE		1				
009	266326-2	TORNILLO 4X18 P/MT240,MT580		7				
010	210046-0	BALERO 608ZZ P/ MDP60		1				
011	240127-6	FAN 52		1				
012	515831-9	ARMADURA COMPLETA 115V P/ MDP6		1				
D10		INC. 10,11,13						
013	210050-9	BALERO 627ZZ P/ MDP60		1				
014	633756-6	CAMPO 115V P/ MDP60		1				
016	183B22-8	HOUSING SET		1				
D10		INC. 7						
017	643566-3	PORTA CARBON 5X8 P/ MDP60		2				
018	194971-2	JUEGO DE CARBONES CB-75		1				
019	650713-9	INTERRUPTOR FA2-6/1 BEK P/ MDP60		1				
020	266326-2	TORNILLO 4X18 P/MT240,MT580		2				
021	687123-7	BRIDA DE CABLE,MT580		1				
024	682569-2	CUBRE CABLE P/MT811		1				
025	664881-2	CABLE DE ALIMENTACIËN # 18-2-2.0 F		1				
A01	418163-2	LLAVE DE DEPOSITO P/MT811		1				
A02	763447-6	CHUCK KEY S10		1				

Por favor pedir piezas por los códigos.

Fecha de impresión. 07/06/2016